气爪(平行开闭型)
MHZ□2系列(ø6~ø40)

符号

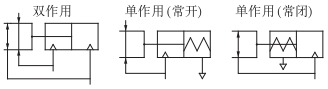

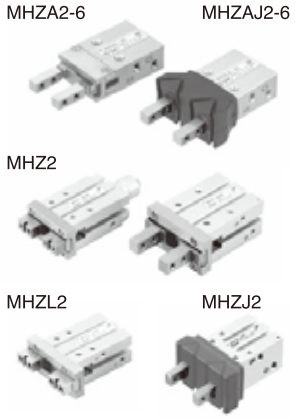

共同规格

缸径		6 mm	10 mm	16 mm	20 mm	25 mm	32 mm	40 mm
使用流体		空气						
使用压力范围	双作用	0.15～0.7MPa	0.2～0.7MPa	0.1～0.7MPa			0.1～0.7MPa	
	单作用	0.3～0.7MPa	0.35～0.7MPa	0.25～0.7MPa			0.25～0.7MPa	
环境及流体温度		-10~60°C(未冻结)						
重复精度		±0.01mm					±0.02mm	
最高使用频率(c.p.m)		180 (MHZL2系列为120)					60	
*润滑		不需要						
动作方式		双作用・单作用						
磁性开关(可选项)		无触点磁性开关 (MHZA2、MHZAJ2不带磁性开关)						
接管口径		M3 x 0.5		M5 x 0.8				

*如需要润滑，请用透平1号油ISO VG32。

型号表示方法

平行开闭型

MHZ□ 2 − 16 D □ □ □

- 防尘罩材质*

无记号	氯丁二烯橡胶 (CR)
F	氟橡胶 (FKM)
S	硅橡胶 (Si)

* 此项只 MHZAJ2 和 MHZJ2 两系列有。

- 动作方式

D	双作用
S	单作用 (常开)
C	单作用 (常闭)

- 手指可选品种

[标准型]
无记号：
基本型

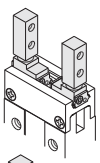

1: 侧面螺孔安装

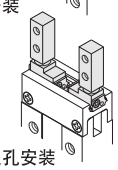

2: 开闭方向通孔安装

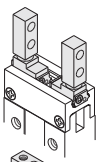

3: 扁平手指型

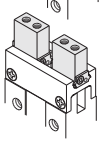

注)MHZAJ2和MHZL2系列无此项

- 缸径

6	6 mm
10	10 mm
16	16 mm
20	20 mm
25	25 mm
32	32 mm
40	40 mm

小型(A,AJ)形式仅缸径 ø6
长行程型(L形式)仅缸径 ø10~ø25
带防尘罩型(J形式)仅缸径 ø6~ø25
标准型对应缸径ø6~ø40

- 形式

无记号	标准型
A	小型
AJ	小型带防尘罩*
L	长行程型
J	带防尘罩型*

*防尘罩型对应有灰尘的场合

- 爪体可选品种 注1)

无记号：基本型 注2)

E: 端台型
侧面配管
(双作用 / 单作用)

W: 端台型 注3)
带双层管的ø4快换接头轴向配管
(双作用)

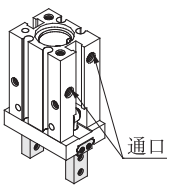

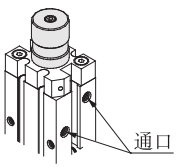

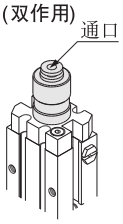

K: 端台型
带ø4快换接头的轴向配管
(单作用)

M: 端台型
轴向M5通口
(单作用)
注4)

H: 端台型
带ø4软管接头的轴向通口(单作用)
注5)

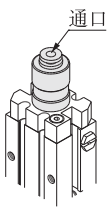

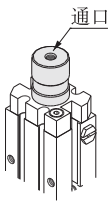

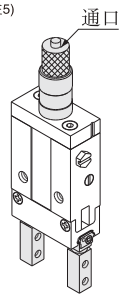

注1) MHZ2－6、32、40 无此项
注2) MHZ2－6及MHZJ2－6 仅有基本型
注3) MHZA2、MHZAJ2 无 "W" 品种
注4) MHZA2-6和MHZAJ2-6的M品种为M3通口
注5) H 品种仅适用于 MHZA2－6 及 MHZAJ2－6

系列选项表

系列	形式	缸径(mm)	内置磁环	手指选项	缸体选项	防尘套
MHZA2	小型	6		○	○	
MHZAJ2	小型带防尘罩	6			○	○
MHZ2	标准型	6	○	○		
		10 - 25	○	○	○	
		32 - 40	○	○		
MHZL2	长行程型	10 - 25	○	○	○	
MHZJ2	带防尘罩型	6 - 25	○			○

○ 可供选择　┼ 不可以选择

订货举例

1)缸径：16，标准型，单动（常开）操作
正确型号：MHZ2-16S
2)缸径32，双作用，需磁性开关，手指侧面螺孔安装
正确型号：MHZ2-32D1　　1个气缸
D-M9BL　　2个磁性开关

磁性开关型号表

缸径 (mm)	磁性开关 无触点 2线	磁性开关 无触点 3线NPN	磁性开关安装码 (仅MHZ2-10及MHZL2-10使用)
6	D-M9B(V)L	D-M9N(V)L	–
10			BMG2-012
15			–
20			
25			
32			
40			

气爪(平行开闭型)：MHZ□2系列

夹持力

型 号	夹持力 N (每个手指夹持力的有效值) 双动(D) 外径	双动(D) 内径	单动(S) 外径	单动(C) 内径	开闭行程 (两侧) mm
MHZ2-6□	3.3	6.1	1.9	3.7	4
MHZ2-10□	11	17	7.1	13	4
MHZ2-16□	34	45	27	38	6
MHZ2-20□	42	66	33	57	10
MHZ2-25□	65	104	45	83	14
MHZ2-32□	158	193	131	161	22
MHZ2-40□	254	318	217	267	30

型 号	夹持力 N (每个手指夹持力的有效值) 双动(D) 外径	双动(D) 内径	单动(S) 外径	单动(C) 内径	开闭行程 (两侧) mm
MHZA2-6□	3.3	6.1	1.9	3.7	4
MHZAJ2-6□					

□表示D=双作用　S=单作用（常开）　C=单作用（常闭）

型 号	夹持力 N (每个手指夹持力的有效值) 双动(D) 外径	双动(D) 内径	单动(S) 外径	单动(C) 内径	开闭行程 (两侧) mm
MHZL2-10□	11	17	7.1	13	8
MHZL2-16□	34	45	27	38	12
MHZL2-20□	42	66	33	57	18
MHZL2-25□	65	104	50	85	22

型 号	夹持力 N (每个手指夹持力的有效值) 双动(D) 外径	双动(D) 内径	单动(S) 外径	单动(C) 内径	开闭行程 (两侧) mm
MHZJ2-6□	3.3	6.1	1.9	3.7	4
MHZJ2-10□	9.8	17	6.3	12	4
MHZJ2-16□	30	40	24	31	6
MHZJ2-20□	42	66	28	56	10
MHZJ2-25□	65	104	45	83	14

外形尺寸图（毫米）

MHZ2-□□ (ø10~ø40)

双作用／单作用
基本型

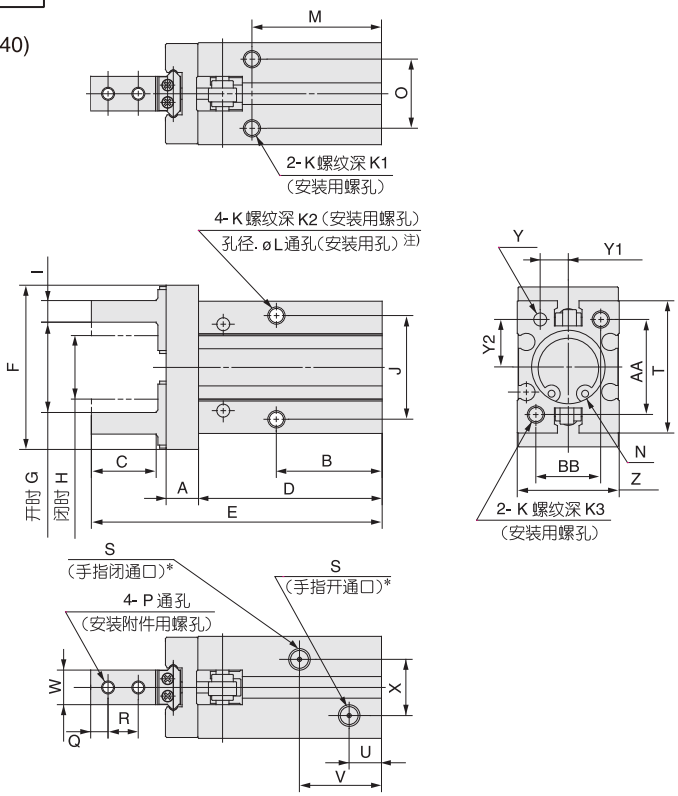

* 单作用的场合，一侧通口变成呼吸孔。

MHZ2-10□的磁性开关安装槽尺寸

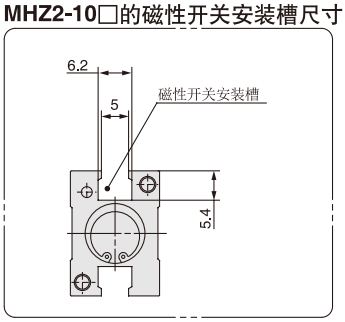

注）使用磁性开关时，气爪不可以通孔安装

MHZ2-□□的磁性开关安装槽尺寸

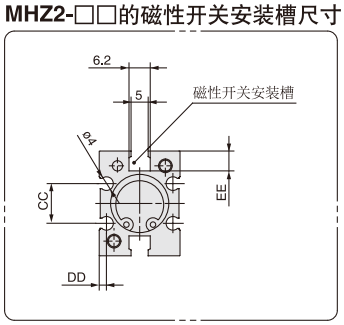

注)使用磁性开关D-Y59、D-Y69及D-Y7时，气爪不可以通孔安装

尺寸表 (mm)

缸径	V	W	X	Y	Z	Y1	Y2	AA	BB	CC	DD	EE
10	19	$5^{0}_{-0.05}$	11	ø2H9$^{+0.025}_{0}$深3	16.4±0.05	5.2±0.02	7.6±0.02	18	12	—	—	—
16	19	$8^{0}_{-0.05}$	13	ø3H9$^{+0.025}_{0}$深3	23.6±0.05	6.5±0.02	11±0.02	22	15	11.6	2.1	5.8
20	23	$10^{0}_{-0.05}$	15	ø4H9$^{+0.03}_{0}$深4	27.6±0.05	7.5±0.02	16.8±0.02	32	18	14	2.1	9
25	23.5	$12^{0}_{-0.05}$	20	ø4H9$^{+0.03}_{0}$深4	33.6±0.05	10±0.02	21.8±0.02	40	22	19	3.5	11.5
32	31(37)	$15^{0}_{-0.05}$	24	ø5H9$^{+0.03}_{0}$深5	40±0.1	12±0.02	23±0.02	46	26	24	3.3	11.5
40	38(45)	$18^{0}_{-0.05}$	28	ø5H9$^{+0.03}_{0}$深5	48±0.1	14±0.02	29±0.02	56	32	29.4	3.7	13

缸径	A	B	C	D	E	F	G	H	I	J	K	K1	K2	K3	øL	M	N	O	P	Q	R	S	T	U
10	6	23	12	37.8	57	29	$15.2^{+2.2}_{0}$	$11.2^{0}_{-0.7}$	$4^{0}_{-0.1}$	16	M3x0.5	6	5.5	6	2.6	27	ø11H9$^{+0.043}_{0}$深2	11.4	M2.5x0.45	3	5.7	M3x0.5	23	9
16	7·5	24·5	15	42·5	67·3	38	$20.9^{+2.2}_{-0.2}$	$14.9^{0}_{-0.7}$	$5^{0}_{-0.1}$	24	M4x0·7	4·5	8	8	3·4	30	ø17H9$^{+0.043}_{0}$深2	16	M3x0·5	4	7	M5x0.8	30.6	7.5
20	9·5	29	20	52·8	84·8	50	$26.3^{+2.2}_{-0.2}$	$16.3^{0}_{-0.7}$	$8^{0}_{-0.1}$	30	M5x0·8	8	10	10	4·3	35	ø21H9$^{+0.052}_{0}$深3	18·6	M4x0·7	5	9	M5x0.8	42	10
25	11	30	25	63.6	102.7	63	$33.3^{+2.5}_{-0.2}$	$19.3^{0}_{-0.8}$	$10^{0}_{-0.1}$	36	M6x1	10	12	12	5.1	36.5	ø26H9$^{+0.052}_{0}$深3.5	22	M5x0.8	6	12	M5x0.8	52	10.7
32	12	40(49)	29	67(76)	113(122)	97	$48^{+2.5}_{0}$	$26^{0}_{-0.5}$	$12^{0}_{-0.1}$	46	M6x1	10	13	13	5·1	48(57)	ø34H9$^{+0.062}_{0}$深4	26	M6x1	7	14	M5x0·8	60	11
40	15	49(62)	36	83(96)	139(152)	119	$60^{+2.7}_{0}$	$30^{0}_{-0.5}$	$14^{0}_{-0.1}$	56	M8x1.25	13	16	17	6.6	58(71)	ø42H9$^{+0.062}_{0}$深4	32	M8x1.25	9	17	M5x0.8	72	12

注）( )内的尺寸为单动的尺寸

气爪(平行开闭型)：MHZ□2系列

外形尺寸图（毫米）

MHZ2-6□ （ø6）

双作用/单作用
基本型

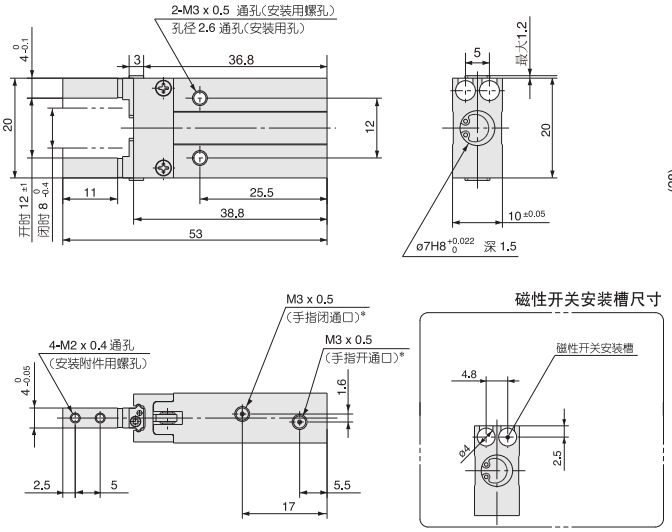

* 单作用的场合，一侧通口变成呼吸孔。

MHZJ2-6□ （ø6）

双作用/单作用
基本型

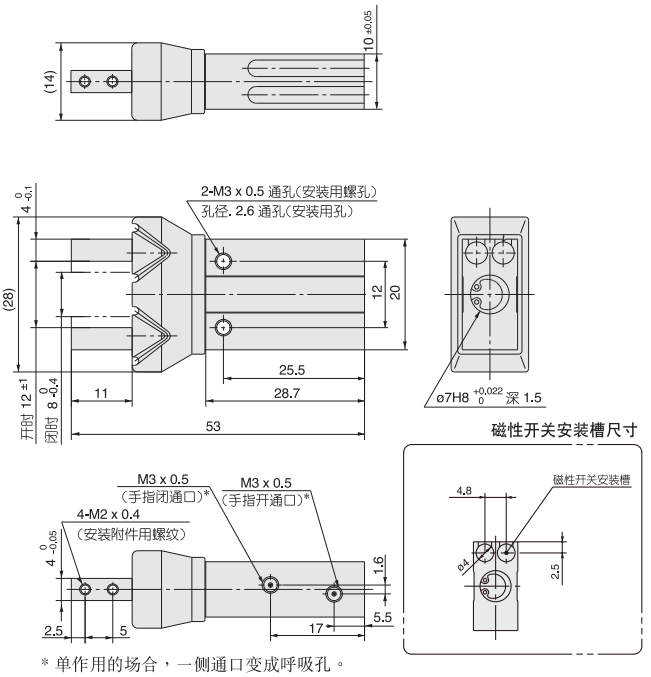

* 单作用的场合，一侧通口变成呼吸孔。

MHZ J2-□□ （ø10~ø25）

双作用/单作用
基本型

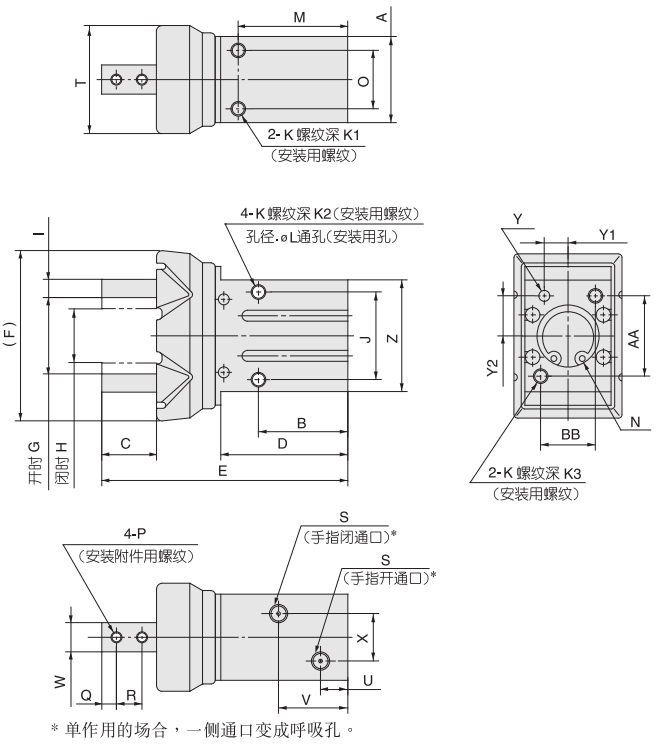

* 单作用的场合，一侧通口变成呼吸孔。

MHZJ2-10□的磁性开关安装槽尺寸

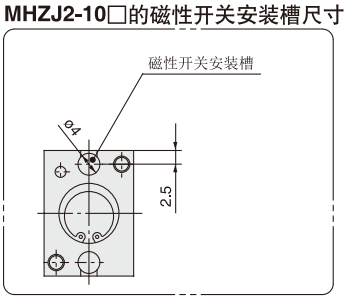

注) 使用磁性开关时, 气爪不可以通孔安装

MHZJ2-□□的磁性开关安装槽尺寸

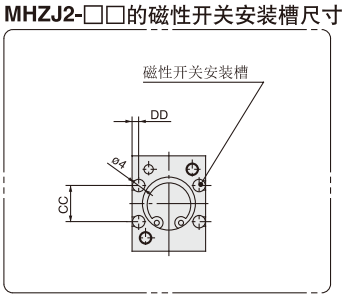

尺寸表 (mm)

缸径	A	B	C	D	E	F	G	H	I	J	K	K1	K2	K3	øL	M	N	O	P	Q	R	S	T	U	V	W	X	Y	Y1	Y2	Z	AA	BB	CC	DD
10	16.4±0.05	23	12	31	57	34	$15.2^{+2.2}_{0}$	$11.2^{0}_{-0.7}$	$4^{0}_{-0.1}$	16	M3x0.45	6	5.5	6	2.6	27	ø11H9 $^{+0.043}_{0}$ 深2	11.4	M2.5x0.45	3	5.7	M3x0.5	21	7	19	$5^{0}_{-0.05}$	11	ø2H9 $^{+0.025}_{0}$ 深3	5.2±0.02	7.6±0.02	23	18	12	—	—
16	23.6±0.05	24.5	15	34.8	67.3	45	$20.9^{+2.2}_{-0.2}$	$14.7^{0}_{-0.7}$	$5^{0}_{-0.1}$	24	M4x0.7	4.5	8	8	3.4	30	ø17H9 $^{+0.043}_{0}$ 深2	16	M3x0.5	4	7	M5x0.8	29.6	7.5	19	$8^{0}_{-0.05}$	13	ø3H9 $^{+0.025}_{0}$ 深3	6.5±0.02	11±0.02	30.6	22	15	11.6	2.1
20	27.6±0.05	29	20	43.5	84.8	58	$26.3^{+2.2}_{-0.2}$	$16.3^{0}_{-0.7}$	$8^{0}_{-0.1}$	30	M5x0.8	8	10	10	4.3	35	ø21H9 $^{+0.052}_{0}$ 深3	18.6	M4x0.7	5	9	M5x0.8	34.6	8.5	23	$10^{0}_{-0.05}$	15	ø4H9 $^{+0.03}_{0}$ 深4	7.5±0.02	6.8±0.02	42	32	18	14	2.1
25	33.6±0.05	30	25	53	102.7	73	$33.3^{+2.5}_{-0.2}$	$19.3^{0}_{-0.8}$	$10^{0}_{-0.1}$	36	M6x1	10	12	12	5.1	36.5	ø26H9 $^{+0.052}_{0}$ 深3.5	22	M5x0.8	6	12	M5x0.8	42	9	24	$12^{0}_{-0.05}$	20	ø4H9 $^{+0.03}_{0}$ 深4	10±0.02	21.8±0.02	52	40	22	19	3.5

气爪（平行开闭型）：MHZ□2系列

外形尺寸图（毫米）

MHZA2-6□ (ø6)

双作用／单作用
小型

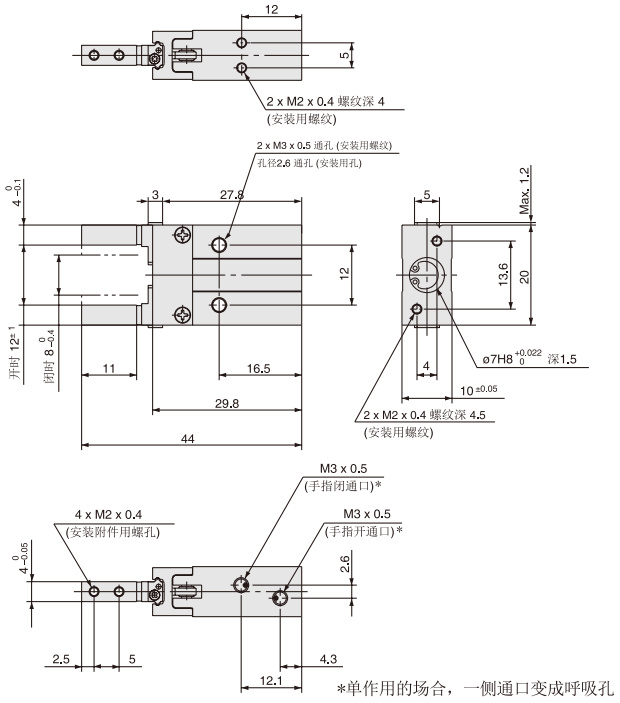

*单作用的场合，一侧通口变成呼吸孔

MHZAJ2-6□ (ø6)

双作用／单作用
小型（带防尘套）

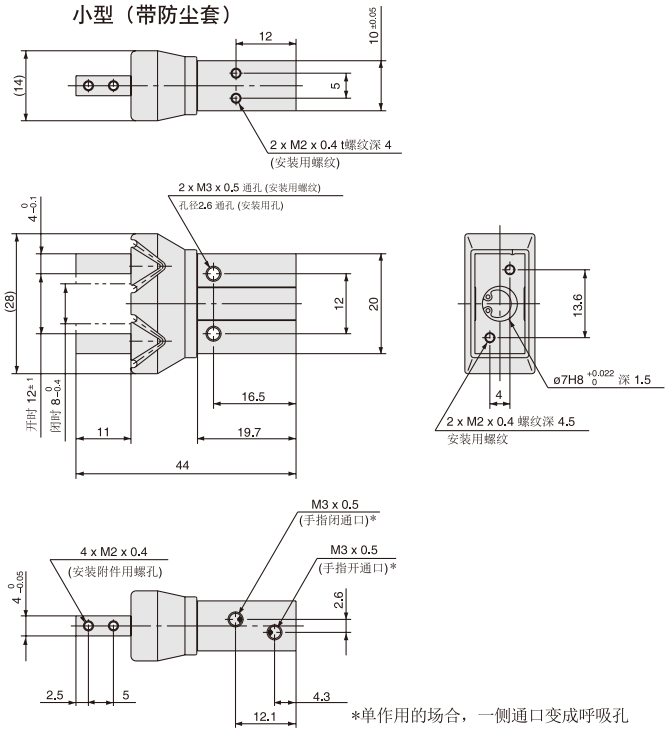

*单作用的场合，一侧通口变成呼吸孔

MHZL2-□□ (ø10~ø25)

双作用／单作用
长行程型

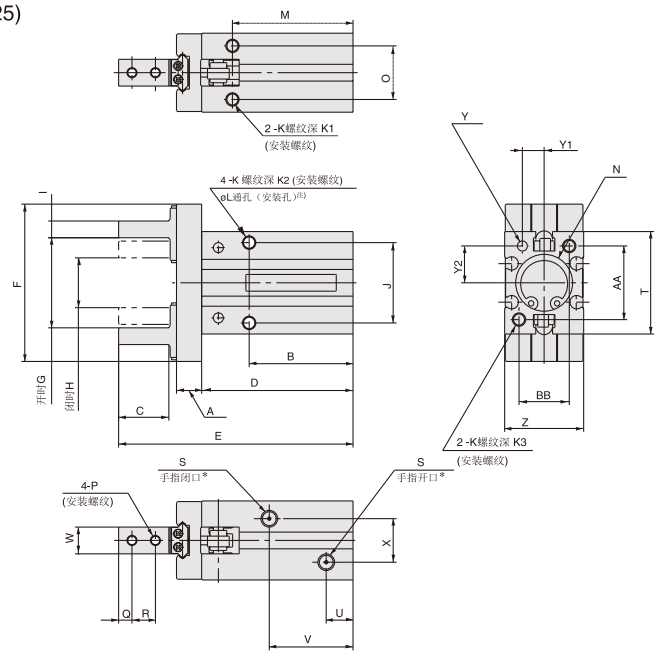

*单作用的场合，一侧接口变成呼吸孔

MHZL2-10□磁性开关安装槽尺寸

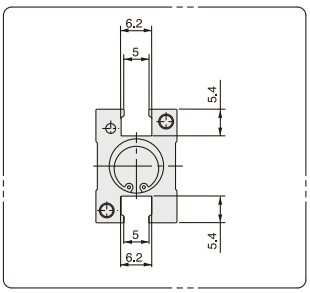

注)使用磁性开关时，气爪不可以作通孔安装

MHZL2-□□磁性开关安装槽尺寸

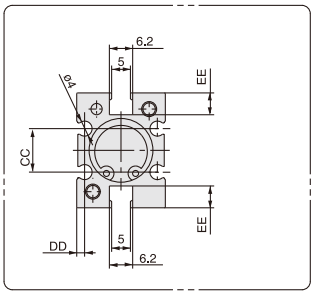

注)使用磁性开关D-Y59、D-Y69及D-Y7时，
气爪不可以作通孔安装

缸径	A	B	C	D	E	F	G	H	I	J	K	K1	K2	K3	øL	M	N	O	P	Q
10	6	25(35)	12	37.8(47.8)	57(67)	35	$19.2^{+2.2}_{0}$	$11.2^{0}_{-0.4}$	$4^{0}_{-0.1}$	16	M3X0.5	6	5.5	6	2.6	29(39)	ø11H9 $^{+0.043}_{0}$ 深2	11.4	M2.5X0.45	3
16	7.5	31(36)	15	45.2(50.2)	70(75)	47	$26.9^{+2.2}_{0}$	$14.9^{0}_{-0.4}$	$5^{0}_{-0.1}$	24	M4X0.7	4.5	8	8	3.4	36(41)	ø17H9 $^{+0.043}_{0}$ 深2	16	M3X0.5	4
20	9.5	36(42)	20	58(64)	90(96)	62	$34.3^{+2.4}_{0}$	$16.3^{0}_{-0.4}$	$8^{0}_{-0.1}$	30	M5X0.5	8	10	10	4.3	43(49)	ø21H9 $^{+0.052}_{0}$ 深3	18.6	M4X0.7	5
25	11	40(50)	25	66.9(76.9)	106(116)	75	$41.3^{+2.6}_{0}$	$19.3^{0}_{-0.4}$	$10^{0}_{-0.1}$	36	M6X1	10	12	12	5.1	48(58)	ø26H9 $^{+0.052}_{0}$ 深3.5	22	M5X0.8	6

缸径	R	S	T	U	V	W	X	Y	Z	Y1	Y2	AA	BB	CC	DD	EE
10	5.7	M3X0.5	23	8	21(31)	$5^{0}_{-0.05}$	11	ø2H9 $^{+0.025}_{0}$ 深3	16.4±0.05	5.2±0.02	7.6±0.02	18	12	—	—	—
16	7	M5X0.8	30.6	8	25(30)	$8^{0}_{-0.05}$	13	ø2H9 $^{+0.025}_{0}$ 深3	23.6±0.05	6.5±0.02	11±0.02	22	15	11.6	2.1	5.8
20	9	M5X0.8	42	10	30(36)	$10^{0}_{-0.05}$	15	ø4H9 $^{+0.03}_{0}$ 深4	27.6±0.05	7.5±0.02	16.8±0.02	32	18	14	2.1	9
25	12	M5X0.8	52	10	33(43)	$12^{0}_{-0.05}$	20	ø4H9 $^{+0.03}_{0}$ 深4	33.6±0.05	10±0.02	21.8±0.02	40	22	19	3.5	11.5

注)( )括号内是单动尺寸
另：爪体可选品种E,W,K,M,H的尺寸，请与SMC联系